WWW.LUBAS.COM

STĚRÁKY DO PÁSOVÝCH DOPRAVNÍKŮ

VER. 2.02

STĚRÁK č. 1

Hmotnost (kg):
S1 – 0,88

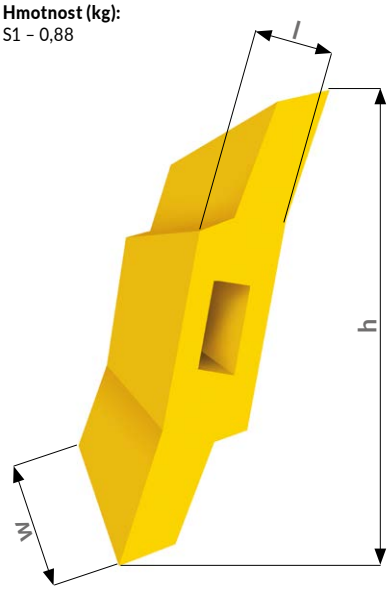

ROZMĚRY (mm)

NÁZEV	h	l	w
S1	200	35	150

STĚRÁK č. 2

Hmotnost (kg):
S2 – 1,34

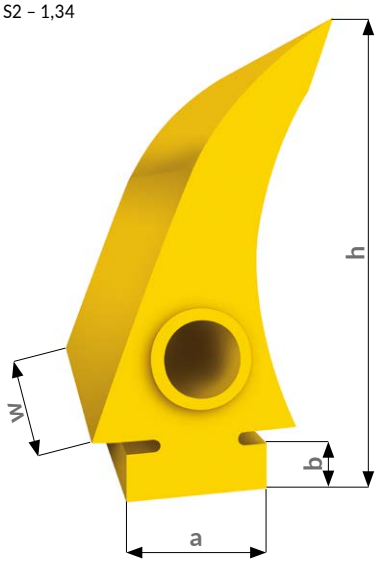

ROZMĚRY (mm)

NÁZEV	h	a	b	w
S2	190	60	20	145

STĚRÁK č. 3

Hmotnost (kg):
S3 – 1,08

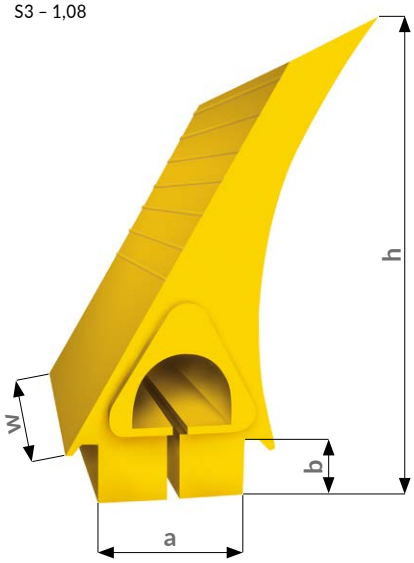

ROZMĚRY (mm)

NÁZEV	h	a	b	w
S3	190	60	25	130

STĚRÁK č. 4

Hmotnost (kg):
S4.1 – 1,26
S4.2 – 3,90
S4.3 – 5,85

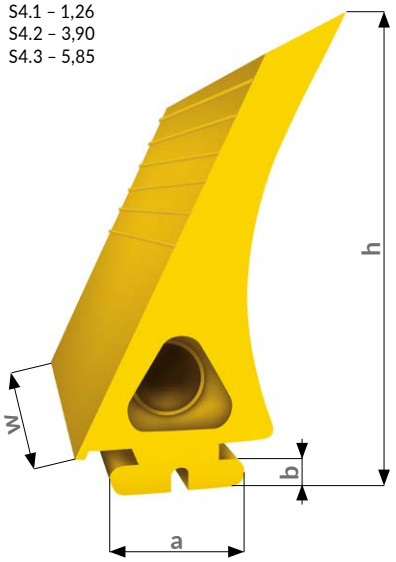

ROZMĚRY (mm)

NÁZEV	h	a	b	w
S4.1	150	60	13	150
S4.2	300	100	20	200
S4.3	300	100	20	300

STĚRÁK č. 5

Hmotnost (kg):
S5 – 1,15

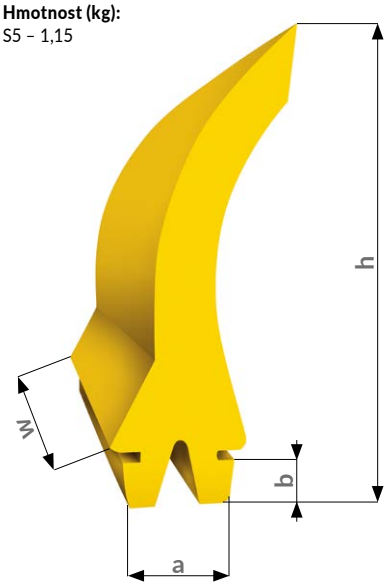

ROZMĚRY (mm)

NÁZEV	h	a	b	w
S5	200	45	20	150

STĚRÁK č. 6 (L-CLEAN)

Hmotnost (kg):
S6 – 1,28

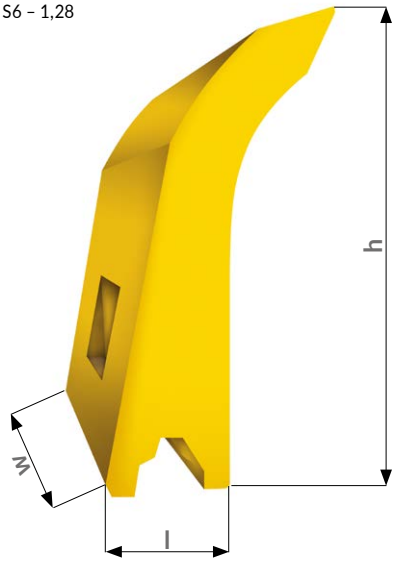

ROZMĚRY (mm)

NÁZEV	h	l	w
S6	210	55	150

STĚRÁK č. 7

Hmotnost (kg):
S7 – 1,19

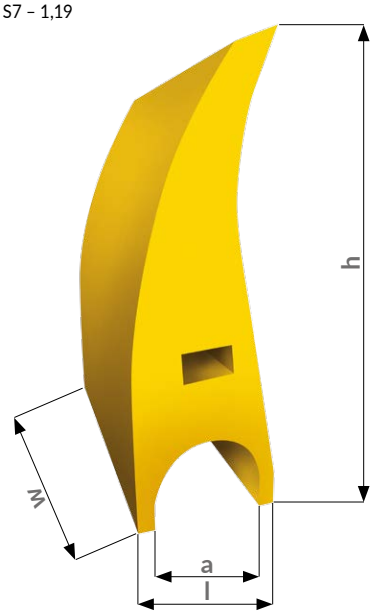

ROZMĚRY (mm)

NÁZEV	h	l	a	w
S7	200	60	Ø48	150

STĚRÁK č. 8

Hmotnost (kg):
S8 – 0,73

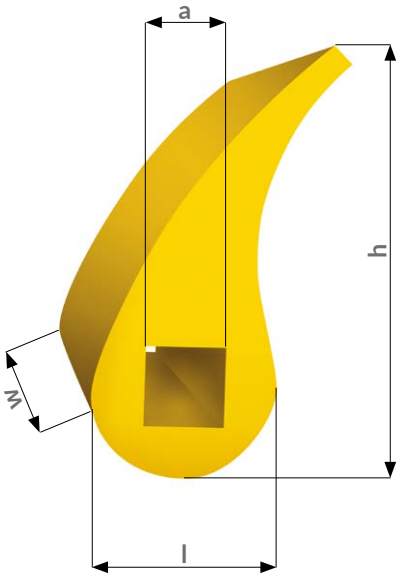

ROZMĚRY (mm)

NÁZEV	h	l	a	w
S8	160	75	32x32	100

STĚRÁK č. 9

Hmotnost (kg):
S9 – 0,55

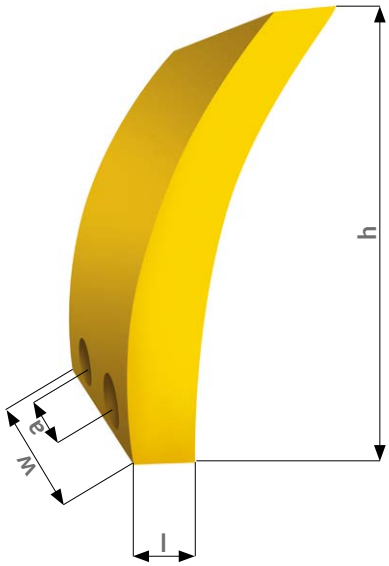

ROZMĚRY (mm)

NÁZEV	h	l	a	w
S9	175	25	Ø14x50	100

STĚRÁK č. 10

Hmotnost (kg):
S10 – 0,70

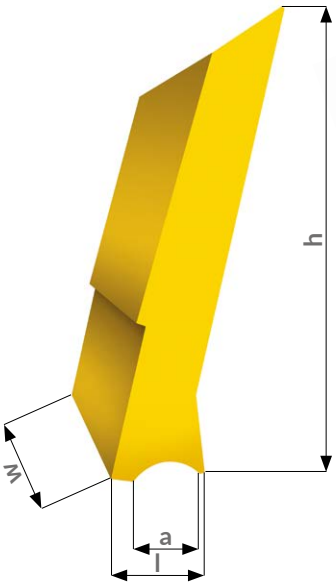

ROZMĚRY (mm)

NÁZEV	h	l	a	w
S10	200	45	Ø45	100

STĚRÁK č. 11

Hmotnost (kg):
S11.1 – 1,02
S11.2 – 2,04
S11.3 – 3,06

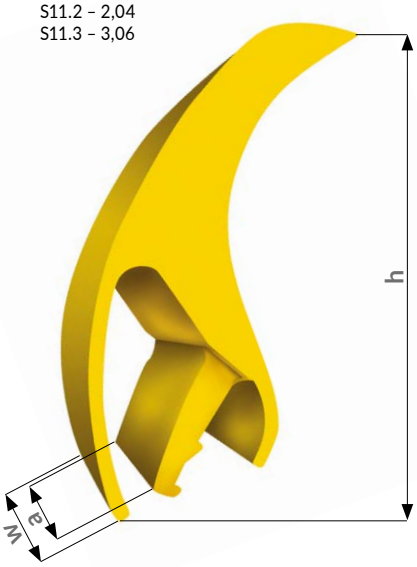

ROZMĚRY (mm)

NÁZEV	h	a	w
S11.1	230	80	100
S11.2	230	80	200
S11.3	230	80	300

STĚRÁK č. 12

Hmotnost (kg):
S12 – 1,36

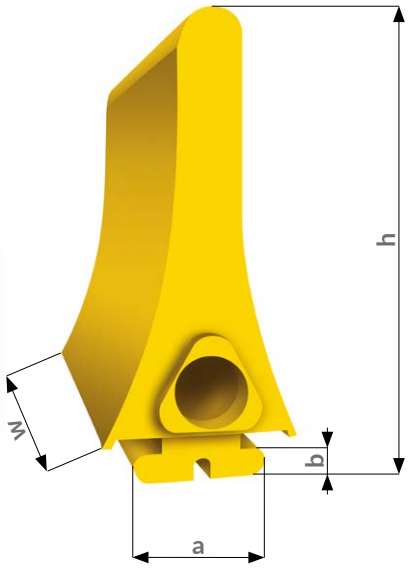

ROZMĚRY (mm)

NÁZEV	h	a	b	w
S12	150	60	13	150

STĚRÁK č. 13

Hmotnost (kg):
S13 – 1,47

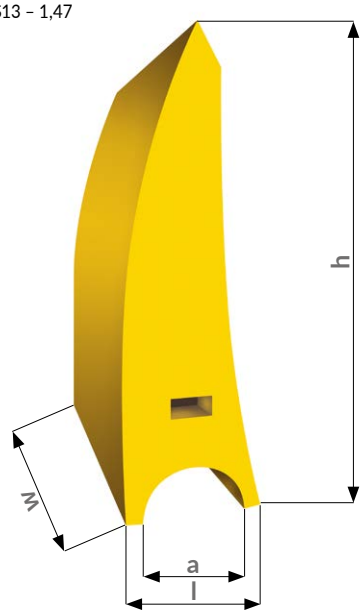

ROZMĚRY (mm)

NÁZEV	h	l	a	w
S13	220	65	Ø52	150

STĚRÁK č. 14

Hmotnost (kg):
S14 – 1,28

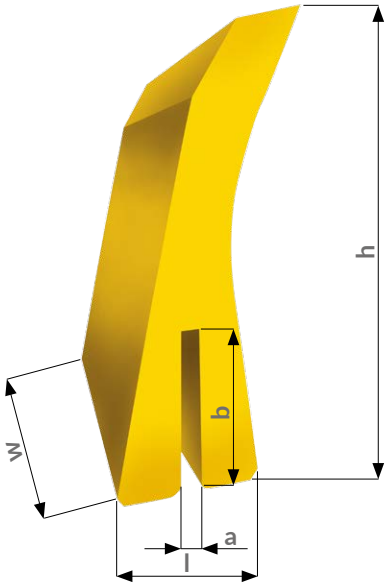

ROZMĚRY (mm)

NÁZEV	h	l	a	b	w
S14	200	65	7	75	150

STĚRÁK č. 15

Hmotnost (kg):
S15 – 0,21

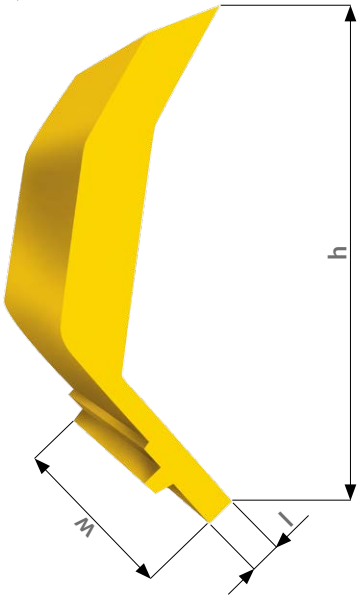

ROZMĚRY (mm)

NÁZEV	h	l	w
S15	170	10	60

STĚRÁK č. 16

Hmotnost (kg):
S16 – 0,54

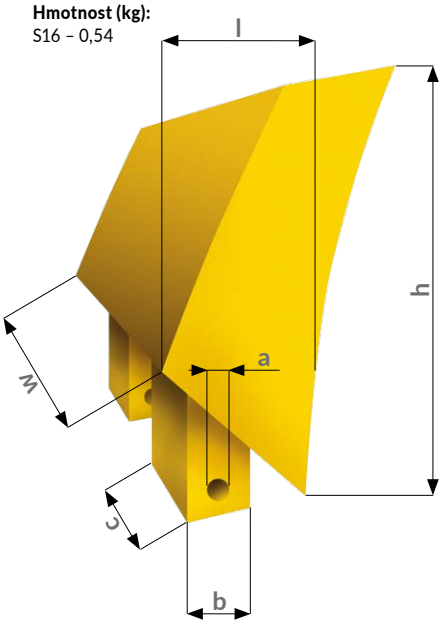

ROZMĚRY (mm)

NÁZEV	h	l	a	b	c	w
S16	120	40	Ø5	20	35	145

STĚRÁK č. 17

Hmotnost (kg):
S17 – 0,31

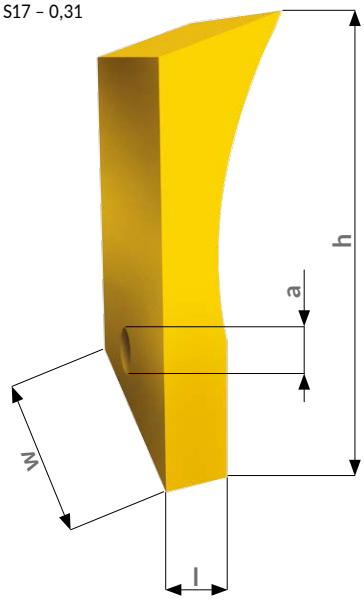

ROZMĚRY (mm)

NÁZEV	h	l	a	w
S17	145	20	Ø12	100

STĚRÁK č. 18

Hmotnost (kg):
S18 – 1,30

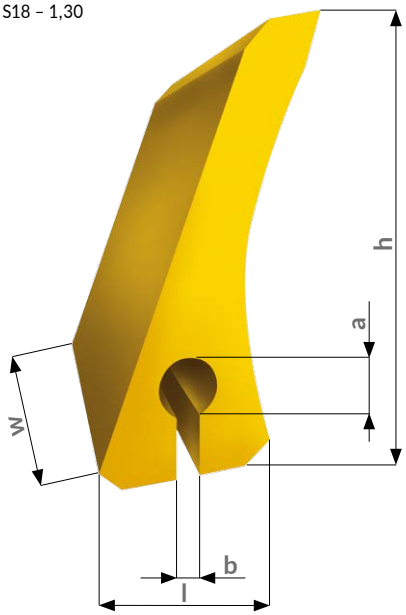

ROZMĚRY (mm)

NÁZEV	h	l	a	b	w
S18	200	80	Ø25	10	150

STĚRÁK č. 19

Hmotnost (kg):
S19 – 0,71

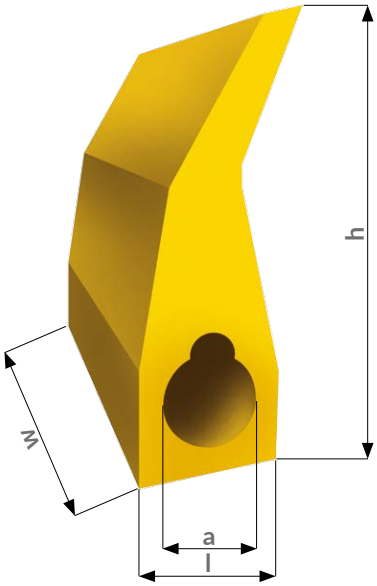

ROZMĚRY (mm)

NÁZEV	h	l	a	w
S19	155	50	Ø33	150

STĚRÁK č. 20

Hmotnost (kg):
S20 – 2,73

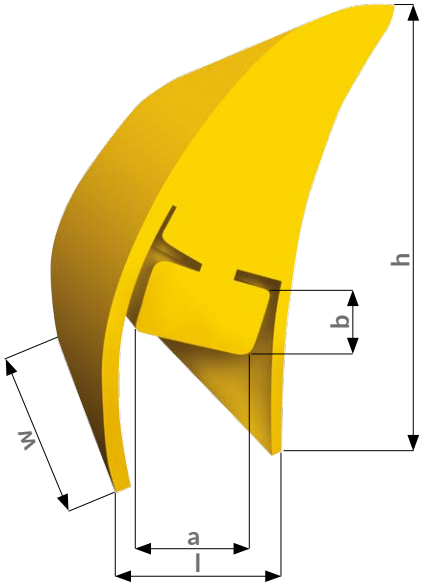

ROZMĚRY (mm)

NÁZEV	h	l	a	b	w
S20	220	80	60	33	200

STĚRÁK č. 21

Hmotnost (kg):
S21 – 1,00

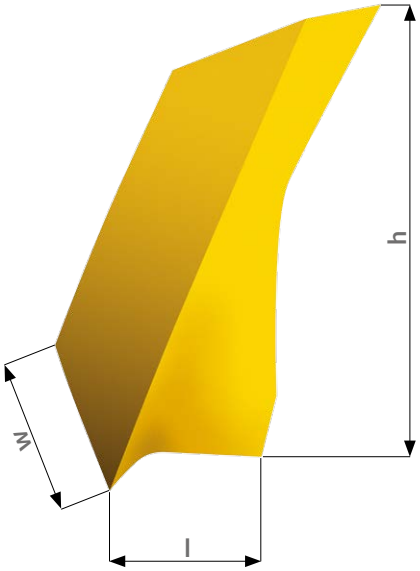

ROZMĚRY (mm)

NÁZEV	h	l	w
S21	180	60	150

STĚRÁK č. 22

Hmotnost (kg):
S22 – 0,53

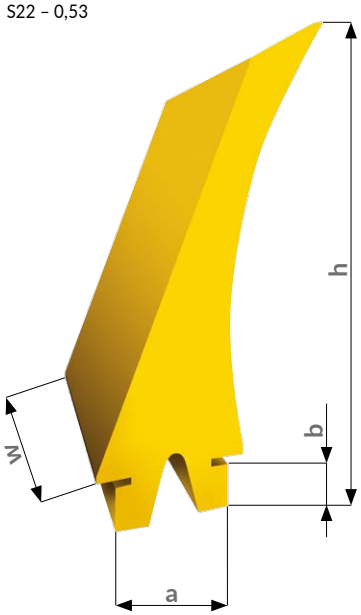

ROZMĚRY (mm)

NÁZEV	h	a	b	w
S22	200	50	20	100

STĚRÁK č. 23

Hmotnost (kg):
S23 – 0,74

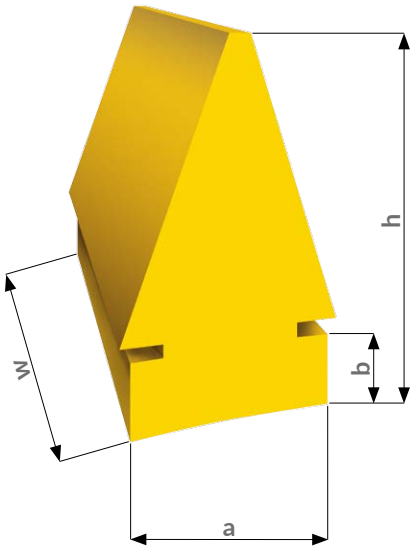

ROZMĚRY (mm)

NÁZEV	h	a	b	w
S23	90	50	20	100

STĚRÁK č. 24

Hmotnost (kg):
S24 – 2,02

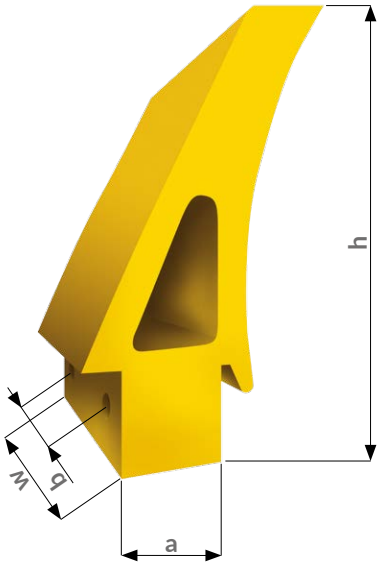

ROZMĚRY (mm)

NÁZEV	h	a	b	w
S24	260	50	Ø14x90	150

Lubas

Lubaz Sp. z o.o. sp. k. 06-513 Wieczfnia 12, Polsko Tel./fax: (+48) 23 654 00 58 www.LUBAS.com info@lubas.com