WWW.LUBAS.COM

WKŁADY DO SKROBAKÓW W PRZENOŚNIKACH TAŚMOWYCH

VER. 2.02

SKROBAK nr 1

Waga (kg):
S1 – 0,88

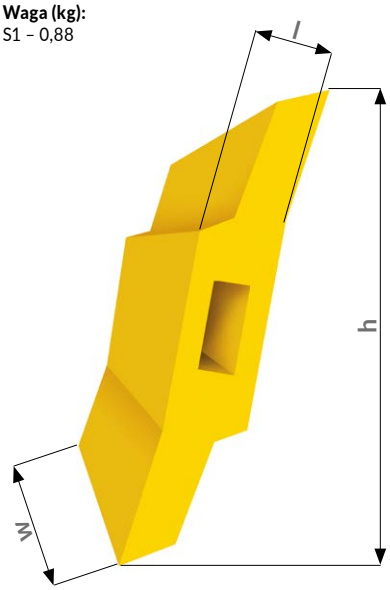

WYMIARY (mm)

NAZWA	h	l	w
S1	200	35	150

SKROBAK nr 2

Waga (kg):
S2 – 1,34

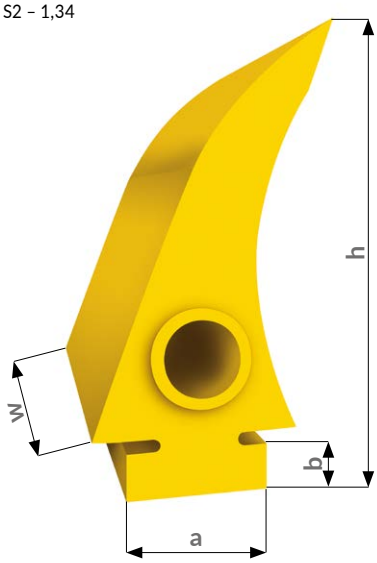

WYMIARY (mm)

NAZWA	h	a	b	w
S2	190	60	20	145

SKROBAK nr 3

Waga (kg):
S3 – 1,08

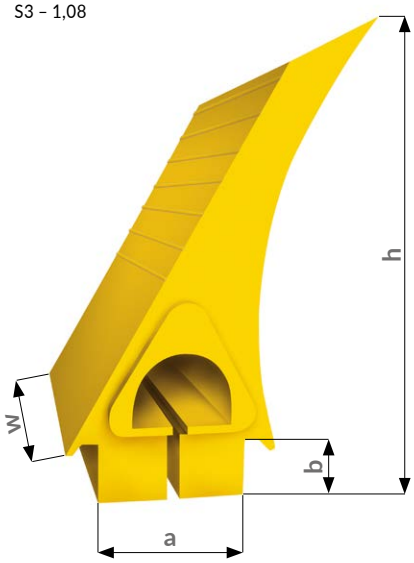

WYMIARY (mm)

NAZWA	h	a	b	w
S3	190	60	25	130

SKROBAK nr 4

Waga (kg):
S4.1 – 1,26
S4.2 – 3,90
S4.3 – 5,85

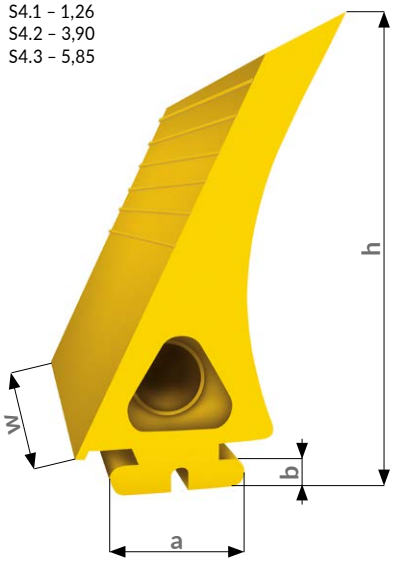

WYMIARY (mm)

NAZWA	h	a	b	w
S4.1	150	60	13	150
S4.2	300	100	20	200
S4.3	300	100	20	300

SKROBAK nr 5

Waga (kg):
S5 – 1,15

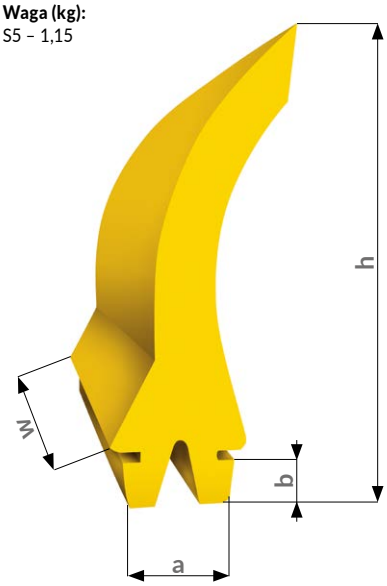

WYMIARY (mm)

NAZWA	h	a	b	w
S5	200	45	20	150

SKROBAK nr 6 (L-CLEAN)

Waga (kg):
S6 – 1,28

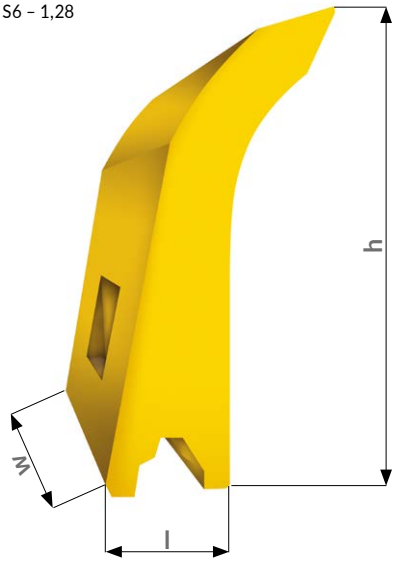

WYMIARY (mm)

NAZWA	h	l	w
S6	210	55	150

SKROBAK nr 7

Waga (kg):
S7 – 1,19

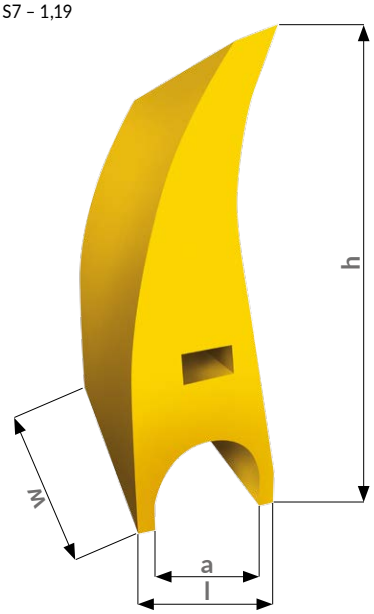

WYMIARY (mm)

NAZWA	h	l	a	w
S7	200	60	Ø48	150

SKROBAK nr 8

Waga (kg):
S8 – 0,73

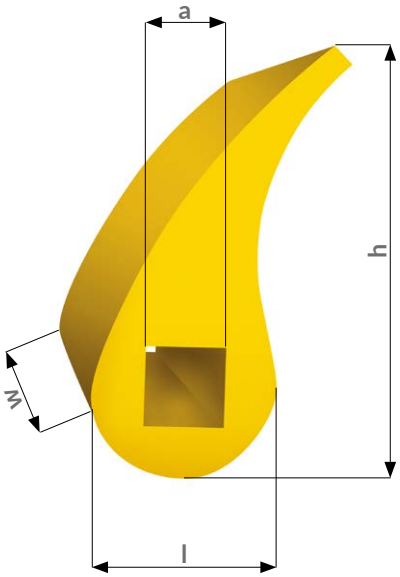

WYMIARY (mm)

NAZWA	h	l	a	w
S8	160	75	32x32	100

SKROBAK nr 9

Waga (kg):
S9 – 0,55

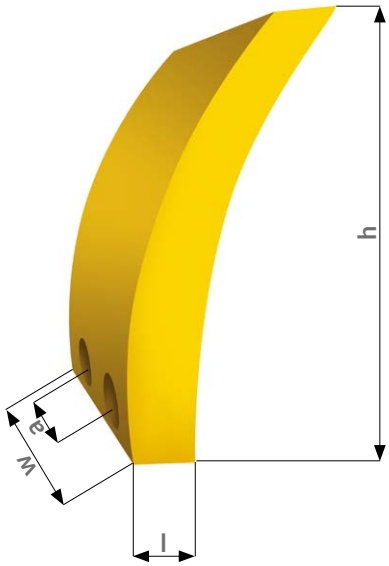

WYMIARY (mm)

NAZWA	h	l	a	w
S9	175	25	Ø14x50	100

SKROBAK nr 10

Waga (kg):
S10 – 0,70

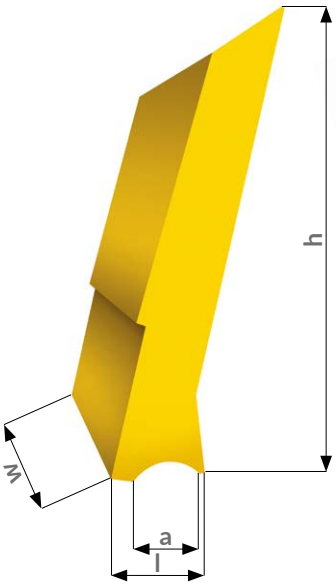

WYMIARY (mm)

NAZWA	h	l	a	w
S10	200	45	Ø45	100

SKROBAK nr 11

Waga (kg):
S11.1 – 1,02
S11.2 – 2,04
S11.3 – 3,06

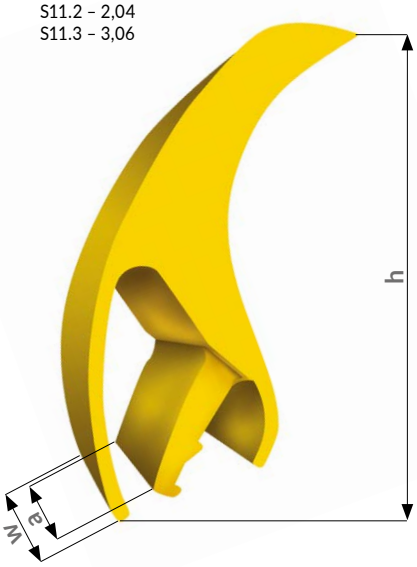

WYMIARY (mm)

NAZWA	h	a	w
S11.1	230	80	100
S11.2	230	80	200
S11.3	230	80	300

SKROBAK nr 12

Waga (kg):
S12 – 1,36

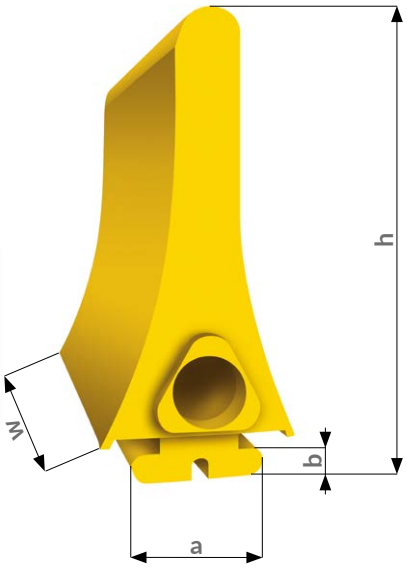

WYMIARY (mm)

NAZWA	h	a	b	w
S12	150	60	13	150

SKROBAK nr 13

Waga (kg):
S13 – 1,47

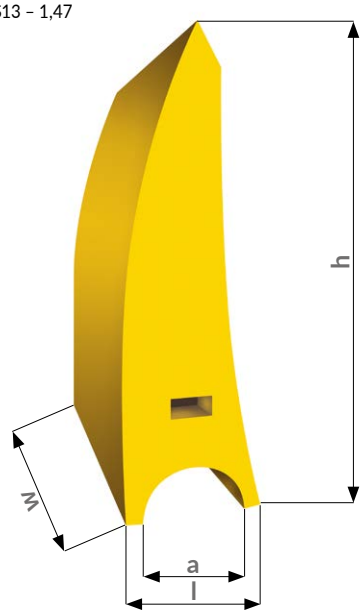

WYMIARY (mm)

NAZWA	h	l	a	w
S13	220	65	Ø52	150

SKROBAK nr 14

Waga (kg):
S14 – 1,28

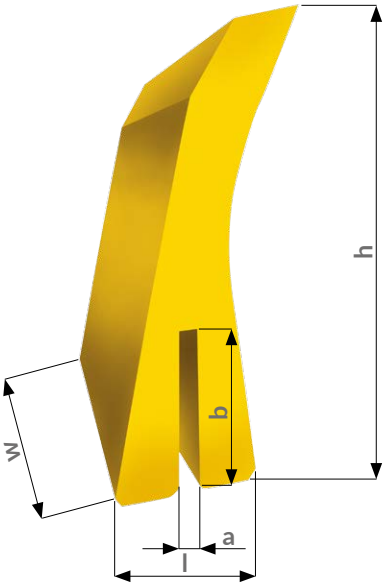

WYMIARY (mm)

NAZWA	h	l	a	b	w
S14	200	65	7	75	150

SKROBAK nr 15

Waga (kg):
S15 – 0,21

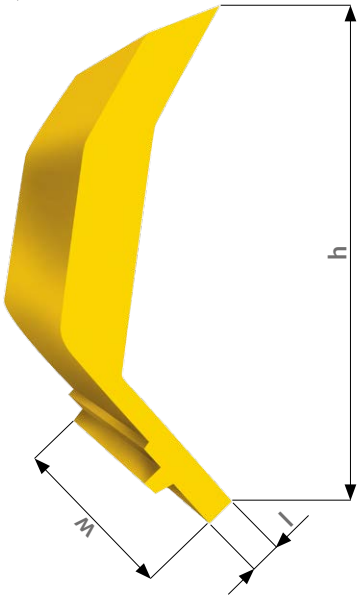

WYMIARY (mm)

NAZWA	h	l	w
S15	170	10	60

SKROBAK nr 16

Waga (kg):
S16 – 0,54

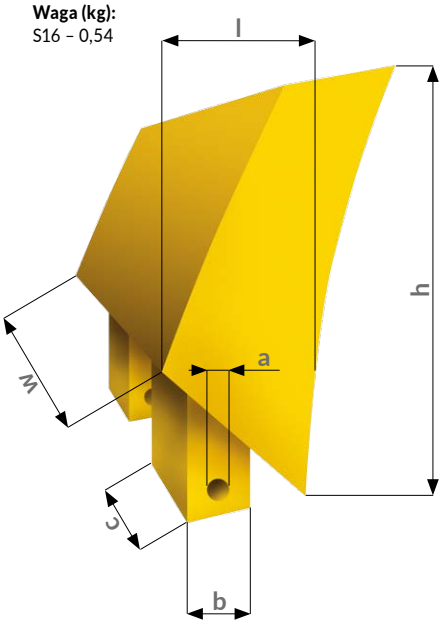

WYMIARY (mm)

NAZWA	h	l	a	b	c	w
S16	120	40	Ø5	20	35	145

SKROBAK nr 17

Waga (kg):
S17 – 0,31

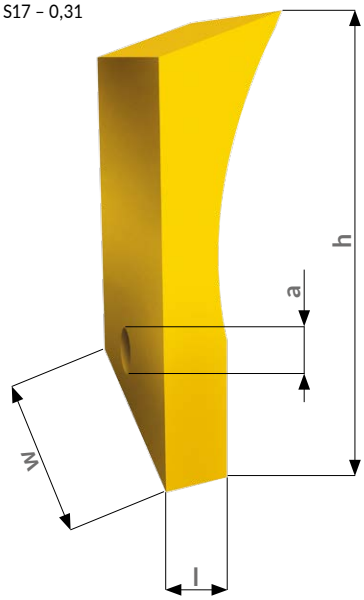

WYMIARY (mm)

NAZWA	h	l	a	w
S17	145	20	Ø12	100

SKROBAK nr 18

Waga (kg):
S18 – 1,30

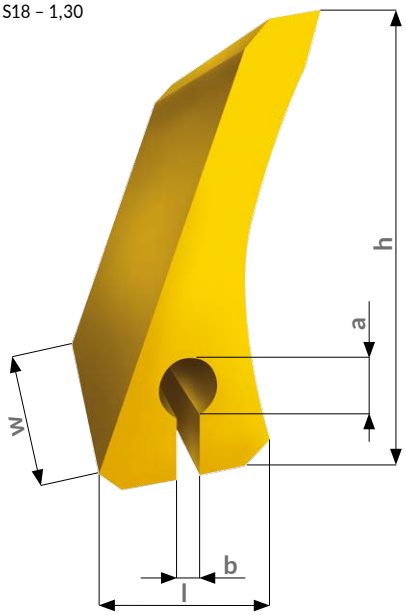

WYMIARY (mm)

NAZWA	h	l	a	b	w
S18	200	80	Ø25	10	150

SKROBAK nr 19

Waga (kg):
S19 – 0,71

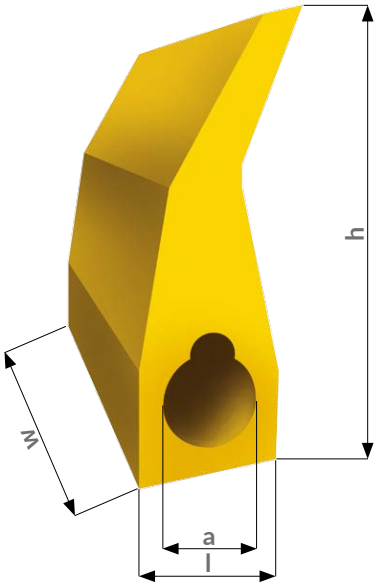

WYMIARY (mm)

NAZWA	h	l	a	w
S19	155	50	Ø33	150

SKROBAK nr 20

Waga (kg):
S20 – 2,73

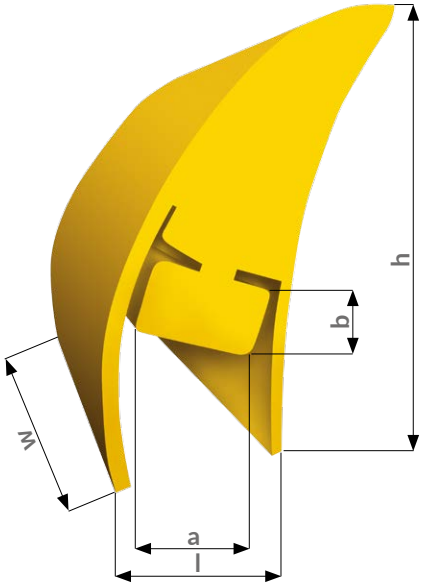

WYMIARY (mm)

NAZWA	h	l	a	b	w
S20	220	80	60	33	200

SKROBAK nr 21

Waga (kg):
S21 – 1,00

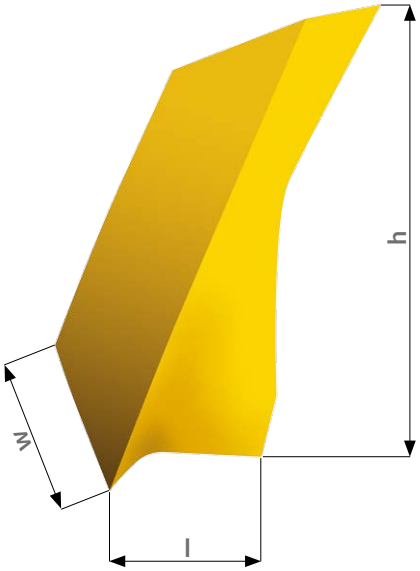

WYMIARY (mm)

NAZWA	h	l	w
S21	180	60	150

SKROBAK nr 22

Waga (kg):
S22 – 0,53

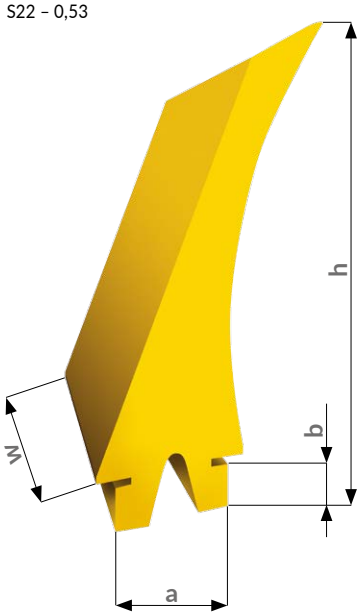

WYMIARY (mm)

NAZWA	h	a	b	w
S22	200	50	20	100

SKROBAK nr 23

Waga (kg):
S23 – 0,74

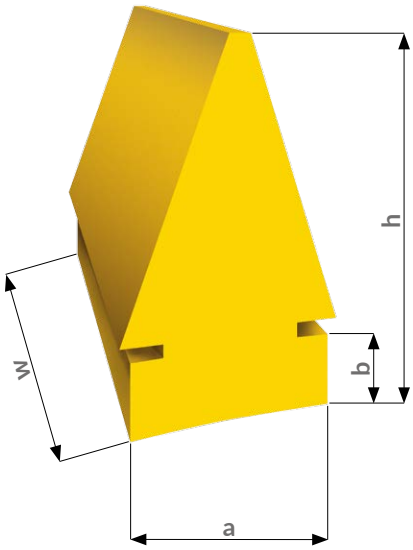

WYMIARY (mm)

NAZWA	h	a	b	w
S23	90	50	20	100

SKROBAK nr 24

Waga (kg):
S24 – 2,02

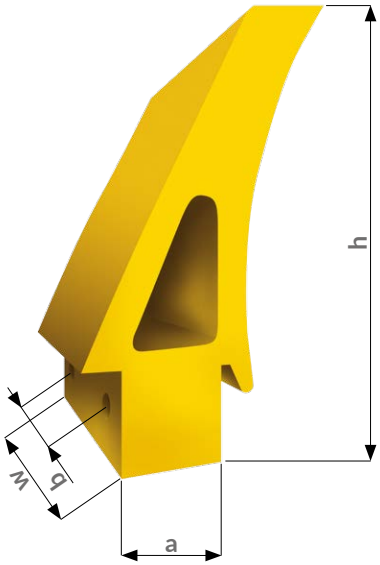

WYMIARY (mm)

NAZWA	h	a	b	w
S24	260	50	Ø14x90	150